NITECORE® The All-Round Flashlight Expert E4K Návod k použití

Obsah balení:

- svítilna E4K
- USB-C dobíjecí baterie 21700 5000mAh
- nabíjecí USB-C kabel
- pouzdro
- odnímatelný klip
- šňůra na ruku
- náhradní o-kroužek
- redukce pro baterie 2xCR123

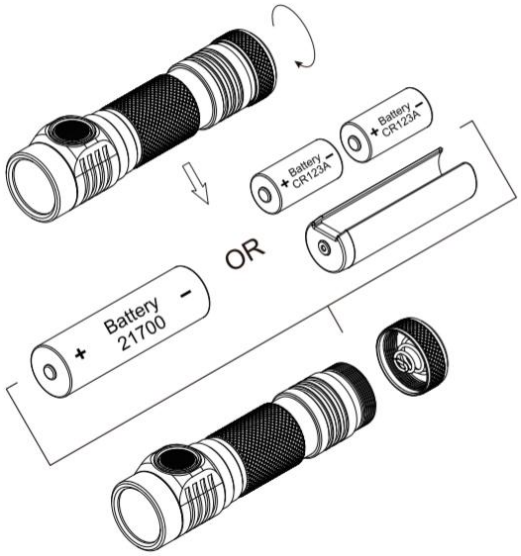

Kompatibilní baterie :

- Dobíjecí baterie 21700
- CR123 primární lithiová baterie napětí 3V
- RCR123 dobíjecí Li-Ion baterie napětí 3.7V
-

Vložení baterie
Jak je zobrazeno na obrázku vpravo, vložte baterii s plus pólem směrem k reflektoru.

Zapnutí a vypnutí (ON/OFF)

Zapnutí: Při vypnuté svítilně, stiskněte spínač po dobu 1 vteřiny.
Vypnutí: Při zapnuté svítilně, krátce stiskněte spínač.

Pro zapnutí E4K v ultralow módu: při vypnuté svítilně dvojstiskem spínače zapnete ultralow režim.

Pro zapnutí E4K v normálním módu: při vypnuté svítilně stiskněte a držte spínač.
E4K má paměť na poslední mód. Při tomto postupu se tedy rozsvítí poslední zvolený mód.

Režimy svícení
Při zapnuté svítilně, stiskněte opakovaně spínač pro cyklickou změnu režimu.

Přímý přístup na Turbo (nejvyšší režim 4400 lumen)
Při zapnuté svítilně držte tlačítko spínače pro zapnutí režimu TURBO. Pro vypnutí režimu TURBO uvolněte prst ze spínače.

Speciální režimy (strobe/SOS/lokační maják)
Při zapnuté svítilně trojstiskem aktivujte strobe režim. Delším stisknutím spínače přepínáte mezi režimy. Pro ukončení speciálních režimů, stiskněte krátce spínač a vypněte svítilnu.

Zámek spínače
Povolte kryt baterie, aby se zabránilo náhodnému zapnutí svítilny (např. v tašce apod)

ATR – Advance Temperature Regulation (pokročilá regulace teploty)
Technologie ATR dovoluje E4K automaticky regulovat výkon na základě vyhodnocování teploty svítilny a udržuje jí tak na optimální teplotě. To zajišťuje dlouho životnost a bezproblémový provoz.

Údržba
Každých 6 měsíců běžného používání očistěte suchým a čistým bavlněným hadříkem závity svítilny a lehce naneste velmi tenkou vrstvu silikonového maziva. Vyvarujte se proniknutí maziva do kontaktů svítilny.

Záruční podmínky

Vážený zákazníku,

před prvním použitím výrobku si pečlivě přečtěte jeho návod k obsluze v českém jazyce a důsledně se jím řiďte. Při používání výrobku k jinému účelu nebo používáním v rozporu s návodem se vystavujete riziku, že eventuální reklamace nebude uznána za oprávněnou. Doporučujeme Vám po dobu záruční lhůty uchovat původní obaly k výrobku pro případný transport tak, aby se předešlo vnějšímu poškození výrobku během budoucí možné přepravy a manipulaci s výrobkem.

Záruka na výrobek se vztahuje pouze v případech, kdy byly dodrženy tyto podmínky:

- výrobek je používán pouze k účelu, ke kterému je určen a který je popsán v přiloženém návodu k použití. V některých případech je nutno se řídit i návodem na přístroj spolupracující (týká se např. nabíječek, akumulátorů, baterií, příslušenství apod.).
- výrobek je používán a správně udržován podle návodu, je používán šetrně, pozorně a je nepřetěžován (např. ponechání svítilny v provozu na vysoký režim a tím způsobené spálení čipu nebo elektroniky vlivem vysoké teploty)
- výrobek je používán výhradně k osobním účelům, z toho je vyloučeno jakékoliv užívání pro profesionální či jinou výdělečnou činnost.
- výrobek nebyl vystaven nepříznivému vnějšímu vlivu, např. slunečnímu a jinému záření či elektromagnetickému poli, náhlým změnám teploty a atmosférické vlhkosti, použití v silničním provozu v zimních měsících a tím vystavení působení soli k údržbě silnic, vniknutí tekutiny, vniknutí předmětu či hmyzu, přepětí v síti, přepětí nebo zkratu na vstupech, výstupech nebo na krytu, napětí vzniklému při elektrostatickém výboji (např. blesku), chybnému napájecímu nebo vstupnímu napětí a nevhodné polaritě tohoto napětí.
- výrobek nebyl udržován ani čištěn nevhodným způsobem nebo nevhodnými čistícími prostředky.
- výrobek nebyl kýmkoliv upravován, modifikován nebo adaptován za účelem změn nebo rozšíření funkcí výrobku oproti zakoupenému provedení.
- výrobek je používán s doporučeným neopotřebovaným příslušenstvím, přičemž příslušenství, podléhající rychlejšímu opotřebení (např. baterie) je mu včas obměňováno.
- výrobek není mechanicky, tepelně nebo chemicky poškozen; neměl sejmutý ochranný kryt, nemá odstraněny nebo smazány štítky, poškozeny plomby a šrouby nebo není poškozen otřesy, pádem, promáčknutím, teplem, tekutinou (i z baterií), zlomením nebo přetržením kabelu, konektoru, krytu či jiné části, včetně poškození v průběhu přepravy po převzetí výrobku kupujícím.
- výrobek je používán v souladu se zákony, technickými normami a bezpečnostními předpisy platnými v České republice, a též na vstupy a výstupy výrobku jsou přivedeny signály a připojeny výrobky odpovídající těmto normám.

Záruční podmínky pro akumulátory, které jsou součástí balení přístroje nebo samostatné:
Záruka na akumulátory je 24 měsíců, tato doba však není dobou životnosti výrobku (akumulátoru/baterie). Záruka se nevztahuje na postupný či náhlý úbytek kapacity baterií a akumulátorů, což je považováno za běžné opotřebení. Případný výrazný a náhlý úbytek kapacity je zpravidla způsoben přetěžováním, zanedbaným dobíjením a dalším nevhodným použitím. Reklamaci nelze uznat, je-li např. akumulátor vybitý, dlouhodobě nepoužívaný, nedostatečně nabitý, jde-li o akumulátor vykazující znaky ukončené životnosti bez vlivu výrobní závady, byť dosud neproběhla záruční doba. Životnost akumulátoru je při běžném používání minimálně 6 měsíců.

Za rozpor s kupní smlouvou ani za reklamovatelnou vadu není považováno:

- Opotřebení výrobku nebo částí výrobku způsobené používáním výrobku nebo části výrobku (např. vybití baterie, snížení kapacity akumulátorů, opotřebení mechanických částí, opotřebení přívodních kabelů).
- Rozpor způsobený jiným než obvyklým používáním výrobku.
- Reklamace parametrů, které nejsou uvedeny v návodu ani v jiné obchodně-technické dokumentaci
- Domnělé vady, které není schopen koncový spotřebitel autorizovanému servisu hodnověrně předvést či jinak doložit.

Na dárky, přidané k výrobku při prodeji a jejichž cena nebyla spotřebiteli účtována, není poskytována záruka. Při odstoupení od kupní smlouvy je spotřebitel povinen vrátit kompletní výrobek včetně veškerého dodaného příslušenství, návod k použití, záruční list a ochranný obal (např. pouzdro, krytka, brašna).